COMPONENTI ELETTRONICI

Via Adriatica 17/c 60022 Castelfidardo (AN)
tel.071721091 fax 0717210922
P.IVA 00207600420
email: info@adimpex.it

DIODI ZENER

1.0W DL-41

Codice Adimpex: **YB520270-L**

ZENER MELF 5% 27V 1W DL4750A*

Serie:*DL47*

p/n:*T/R-1,500 PCS-7"*

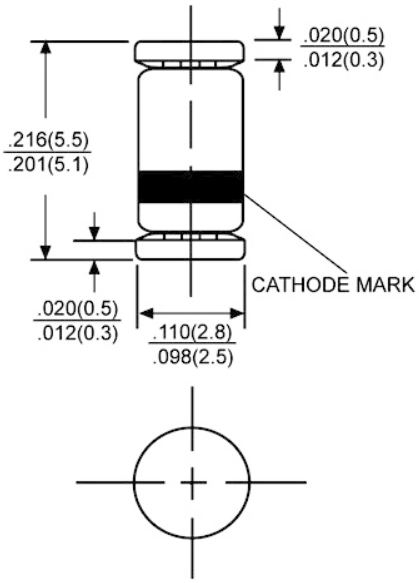

Codice Adimpex	Gamma di valori V_Z
YB520xxx	*3.3 ÷ 91 V*

	z	x	x
per valori da 3.3V a 9.1V	0	prima cifra significativa	seconda cifra significativa
per valori da 10V a 91V	prima cifra significativa	seconda cifra significativa	0

Come ordinare: