Rele'

RELE' AUTOMOTIVE SERIE CMA51 15A 24VDC 1 FORM C

RELE' CMA51H-S-DC24V-C 15/14 24V S

Codice Adimpex: **RR115643HE**

P/N: **CMA51H-S-DC24V-C**

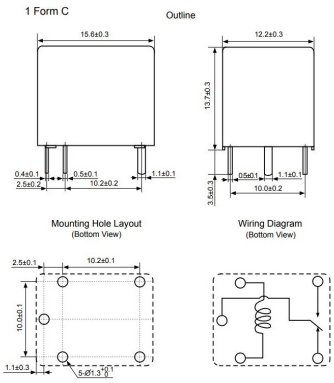

Caratteristiche Tecniche:

Configurazione contatti:	1 Form C
Portata:	15 A
Dimensioni LxWxH (mm) :	15.6x12.2x13.7
Tensione bobina (V):	24 DC
Assorbimento:	600 mW
Tipologia:	Relè automotive

Via Adriatica 17/C
60022 Castelfidardo (AN)
Tel. 071721091
Fax. 0717210922
Web: www.adimpex.it
Email: info@adimpex.it