ADIMPEX
COMPONENTI ELETTRONICI

Trimmer potenziometrici, cermet, capacitivi e accessori

MULTIGIRO ORIZZONTALE SERIE 3006P 50KΩ

TRIM.C.MULT. TSR-3006P 50K

Codice Adimpex: **RES70350-R**

P/N: **TSR-3006P-503R**

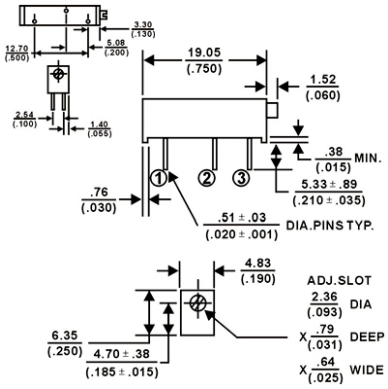

Caratteristiche Tecniche:

Serie:	3006P
Resistenza (Ohm):	50K
Disposizione reofori:	Non in linea
Orientamento:	Orizzontale
Regolazione:	Orizzontale
Montaggio:	PTH
Gamma:	Trimmer cermet

Via Adriatica 17/C
60022 Castelfidardo (AN)
Tel. 071721091
Fax. 0717210922
Web: www.adimpex.it
Email: info@adimpex.it