Connettori e calotte

CONNETTORE DA PANNELLO PER CONTATTI MASCHIO Ø1.6MM

UTG022-35P CONNETTORE

Codice Adimpex: **PB003222-R**

P/N: **UTG02235P**

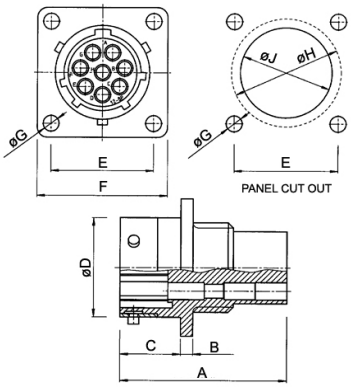

Caratteristiche Tecniche:

Sezione contatto:	1,6
Pin totali:	35
Tipologia:	Circolare
Connessione:	Connettore pannello
Tipologia terminale:	Contatto maschio

Via Adriatica 17/C
60022 Castelfidardo (AN)
Tel. 071721091
Fax. 0717210922
Web: www.adimpex.it
Email: info@adimpex.it