Display

DISPLAY 7 SEGMENTI QUADRUPLO DIGIT 0.25 POLLICI VERDE

DISPLAY CC25-12GWA CC025 VER

Codice Adimpex: **OSH58128-R**

P/N: **CC25-12GWA**

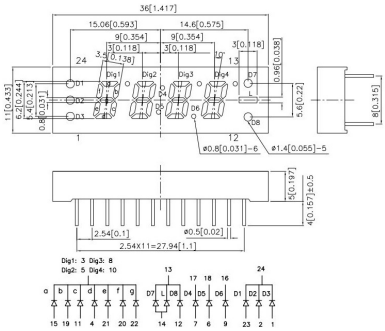

Caratteristiche Tecniche:

Case / Diametro:	0.25"
Elettrodo comune:	Catodo
Gamma:	Display 7 segmenti
Montaggio:	PTH
Nr. digit:	Quadruplo
Colore:	Verde (568nm)

Via Adriatica 17/C
60022 Castelfidardo (AN)
Tel. 071721091
Fax. 0717210922
Web: www.adimpex.it
Email: info@adimpex.it