Display

DISPLAY 7 SEGMENTI SINGOLO DIGIT 2.3 POLLICI ARANCIO

DISPLAY SA23-11EWA CA230 ARA

Codice Adimpex: **ORH12214-R**

P/N: **SA23-11EWA**

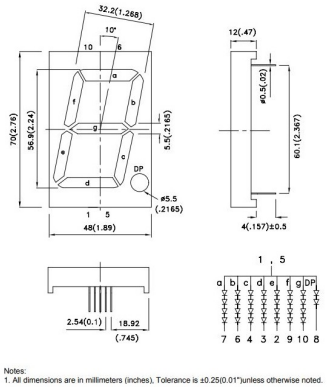

Caratteristiche Tecniche:

Case / Diametro:	2.3"
Elettrodo comune:	Anodo
Colore:	Arancio (625nm)
Gamma:	Display 7 segmenti
Montaggio:	PTH
Nr. digit:	Singolo

Via Adriatica 17/C
60022 Castelfidardo (AN)
Tel. 071721091
Fax. 0717210922
Web: www.adimpex.it
Email: info@adimpex.it