Display

DISPLAY 7 SEGMENTI SINGOLO DIGIT 0.3 POLLICI VERDE

DISPLAY SA03-11GWA CA030 VER

Codice Adimpex: **ORH10126-R**

P/N: **SA03-11GWA**

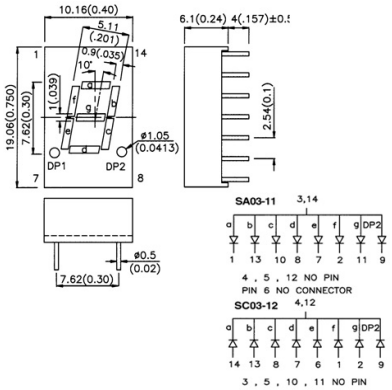

Caratteristiche Tecniche:

Case / Diametro:	0.3"
Elettrodo comune:	Anodo
Gamma:	Display 7 segmenti
Montaggio:	PTH
Nr. digit:	Singolo
Colore:	Verde (568nm)

Via Adriatica 17/C
60022 Castelfidardo (AN)
Tel. 071721091
Fax. 0717210922
Web: www.adimpex.it
Email: info@adimpex.it