Display

**DISPLAY 7 SEGMENTI SINGOLO DIGIT 0.3 POLLICI ARANCIO**

DISPLAY SA03-11EWA CA030 ARA

Codice Adimpex: **ORH10110-R**

P/N: **SA03-11EWA**

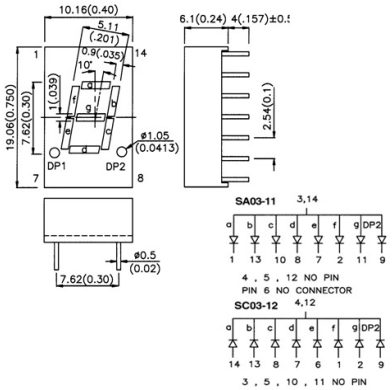


## Caratteristiche Tecniche:

| | |
|---|---|
| Case / Diametro: | 0.3" |
| Elettrodo comune: | Anodo |
| Colore: | Arancio (625nm) |
| Gamma: | Display 7 segmenti |
| Montaggio: | PTH |
| Nr. digit: | Singolo |

Via Adriatica 17/C
60022 Castelfidardo (AN)
Tel. 071721091
Fax. 0717210922
Web: www.adimpex.it
Email: info@adimpex.it