Led

LED T-1 3/4 Ø3MM VERDE (568NM) TYP. 25MCD 40° IN REEL

L-7104GD-TNB2.54 3mm 25MCD 40° D VER(568nm)

Codice Adimpex: **ON303610-R**

P/N: **L-7104GD-TNB2.54**

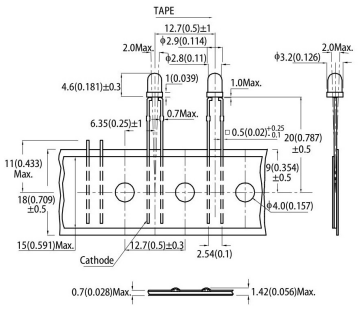

Caratteristiche Tecniche:

Intensità luminosa tipica (mcd):	0-100
Corrente Led (mA):	10-20
Angolo visivo:	40 °
Lunghezza d'onda(nm):	568
Tipo lente:	Diffused
Gamma:	Led
Dome Lens:	No
Alimentazione reverse:	No
Diametro PTH:	Ø3mm
Montaggio:	PTH
Colore:	Verde

Via Adriatica 17/C
60022 Castelfidardo (AN)
Tel. 071721091
Fax. 0717210922
Web: www.adimpex.it
Email: info@adimpex.it