Led

LED CIRCOLARE Ø5MM VERDE (568NM) TYP. 60MCD 20°

L-1513GC 5mm 60MCD 20° C VER(568nm)

Codice Adimpex: **OL005150-R**

P/N: **L-1513GC**

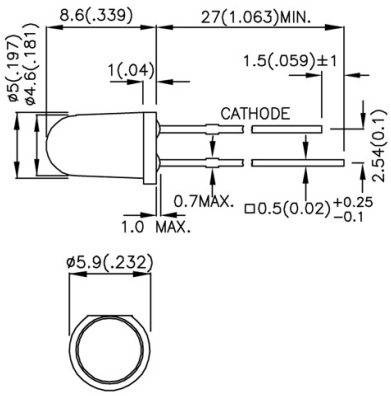

Caratteristiche Tecniche:

Intensità luminosa tipica (mcd):	0-100
Corrente Led (mA):	10-20
Angolo visivo:	20 °
Lunghezza d'onda(nm):	568
Gamma:	Led
Dome Lens:	No
Alimentazione reverse:	No
Diametro PTH:	Ø5mm
Montaggio:	PTH
Colore:	Verde
Tipo lente:	Water clear

Via Adriatica 17/C
60022 Castelfidardo (AN)
Tel. 071721091
Fax. 0717210922
Web: www.adimpex.it
Email: info@adimpex.it