ADIMPEX
COMPONENTI ELETTRONICI

Led

LED PLCC2 ARANCIO (601NM) TYP. 230MCD 120°

KA-3528SECKT 230MCD 120° ARA(601nm)

Codice Adimpex: **OH352925-R**

P/N: **KA-3528SECKT**

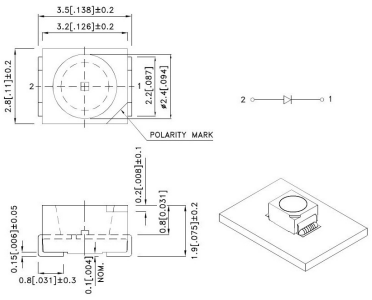

Caratteristiche Tecniche:

Intensità luminosa tipica (mcd):	101-1000
Corrente Led (mA):	10-20
Angolo visivo:	120 °
Lunghezza d'onda(nm):	601
Colore:	Arancio
Gamma:	Led
Dome Lens:	No
Alimentazione reverse:	No
Case SMD:	PLCC2 (3.5x2.8mm)
Montaggio:	SMD
Tipo lente:	Water clear

Via Adriatica 17/C
60022 Castelfidardo (AN)
Tel. 071721091
Fax. 0717210922
Web: www.adimpex.it
Email: info@adimpex.it