Connettori torniti

CONNETTORE FEMMINA 90° DOPPIA FILA MATING PIN Ø0.47MM

B.FMRA gs 2.54/36+36 SHB-0722-B130980A

Codice Adimpex: **NPD08272-R**

P/N: **SHB-0722-B130980A**

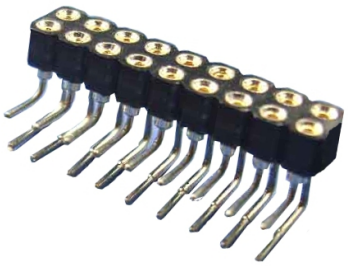

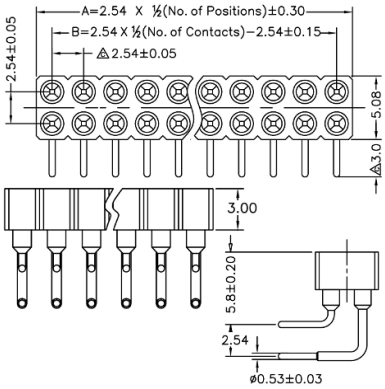

Caratteristiche Tecniche:

Passo:	2.54 mm
Pin totali:	72
Orientamento:	90 gradi
Fila:	Doppia
Tipologia:	Femmina
Montaggio:	PTH

Via Adriatica 17/C
60022 Castelfidardo (AN)
Tel. 071721091
Fax. 0717210922
Web: www.adimpex.it
Email: info@adimpex.it