Connettori torniti

CONNETTORE TORNITO FEMMINA DOPPIA FILA MATING PIN Ø0.47MM/0.64 SQ

C.FM gs 2.54/20+20 SHA-0402-D131000A

Codice Adimpex: **NPD05840-R**

P/N: **SHA-0402-D131000A**

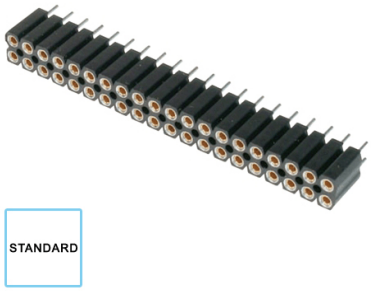

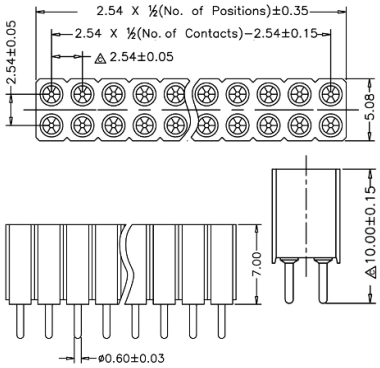

Caratteristiche Tecniche:

Passo:	2.54 mm
Pin totali:	40
Fila:	Doppia
Tipologia:	Femmina
Montaggio:	PTH
Orientamento:	Verticale

Via Adriatica 17/C
60022 Castelfidardo (AN)
Tel. 071721091
Fax. 0717210922
Web: www.adimpex.it
Email: info@adimpex.it