COMPONENTI ELETTRONICI

Via Adriatica 17/c 60022 Castelfidardo (AN)
tel.071721091 fax 0717210922
P.IVA 00207600420
email: info@adimpex.it

**ZOCCOLI TORNITI PASSO 2.54MM**

**Zoccoli torniti passo 2.54mm x 7.62mm**

Codice Adimpex: **NPD00618-R**

Z.TN g/s 7.62/18 SHA-0183-B130740A

Serie:*SHA-0740A*

p/n:*SHA-0183-B130740A*

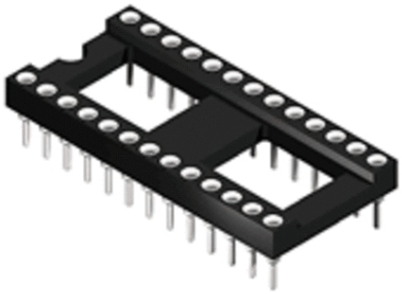

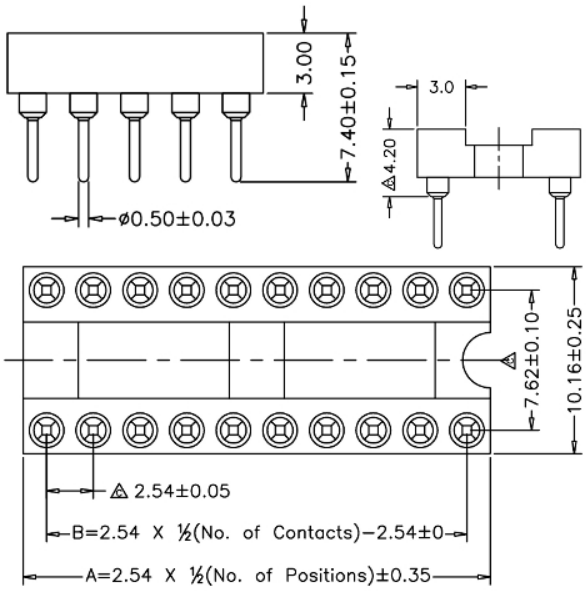


| Codice Adimpex | n. posizioni |
|---|---|
| **NPD00606** | 6 |
| **NPD00608** | 8 |
| **NPD00610** | 10 |
| **NPD00612** | 12 |
| **NPD00614** | 14 |
| **NPD00616** | 16 |

| Codice Adimpex | n. posizioni |
|---|---|
| **NPD00618** | 18 |
| **NPD00620** | 20 |
| **NPD00622** | 22 |
| **NPD00624** | 24 |
| **NPD00627** | 28 |

## *CARATTERISTICHE*

- Corrente: 3 A
- Resistenza di isolamento: 1000 MΩ min.
- Resistenza di contatto: 4mΩ max.
- Rigidità dielettrica: 1000 V AC min.
- Temperatura di lavoro: -55°C ÷ +105°C
- Corpo: P.B.T. UL94V-0
- Contatto: rame berillio
- Terminale: ottone, tornito
- Finitura pin: selective gold
- Finitura clip: flash oro
- Pin utilizzabile ø: 0.40 ÷ 0.56mm

## *FEATURES*

- *Current rate: 3 A*
- *Insulation resistance: 1000 MΩ min.*
- *Contact resistance: 4mΩ max.*
- *Dielectric voltage: 1000 V AC min.*
- *Operation temperature: -55°C ÷ +105°C*
- *Body: P.B.T. UL94V-0*
- *Contact clip: beryllium copper*
- *Sleeve: brass, machined*
- *Pin plating: selective gold*
- *Clip plating: gold flash*
- *Mating pin ø: 0.40mm ÷ 0.56mm*