COMPONENTI ELETTRONICI

Via Adriatica 17/c 60022 Castelfidardo (AN)
tel.071721091 fax 0717210922
P.IVA 00207600420
email: info@adimpex.it

BUZZER MAGNETICI CON CIRCUITO DI PILOTAGGIO

PB-12N23P

Codice Adimpex: **NBH09050-R**

INDIC.AUD.P.CS PB-12N23P-12QVL *

Serie:*PB*

p/n:*PB-12N23P-12-Q*

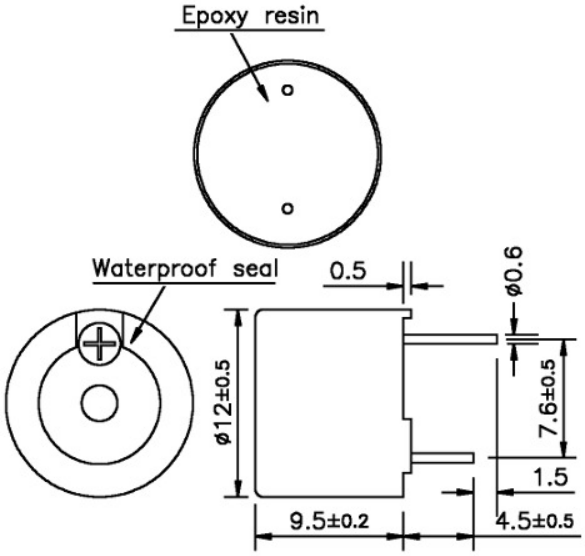

Codice Adimpex	Freq. di risonanza (Hz) ± 400	Tensione di lavoro (V)	Min. livello sonoro (dB) @ 10cm	Tono	Assorbimento (mA) max.
NBH09025	2300	2.0 ÷ 5.0	85 @ 3.0V	Costante	30 @ 3.0V
NBH09030	2300	4.0 ÷ 7.0	85 @ 5.0V	Costante	30 @ 5.0V
NBH09050	2300	9.0 ÷ 15.0	85 @ 12V	Costante	50 @ 12V