Morsettiere

ESTRAIBILE DA C.S. 5.08MM DRITTA 2P VERDE AFFIANCABILE APERTA

MORS.mod CIM-02-0M5 2P/5.08 VE verde

Codice Adimpex: **MOS02620-R**

P/N:

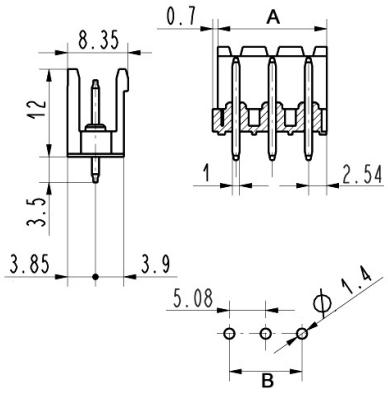

Caratteristiche Tecniche:

Portata:	16 A
Nr. poli:	2
Passo:	5.08 mm
Struttura connettore:	Aperta
Gamma:	Connettore maschio
Tipologia:	Famiglia estraibili
Montaggio:	PTH
Modulare:	SI
Orientamento:	Verticale

Via Adriatica 17/C
60022 Castelfidardo (AN)
Tel. 071721091
Fax. 0717210922
Web: www.adimpex.it
Email: info@adimpex.it