COMPONENTI ELETTRONICI

Via Adriatica 17/c 60022 Castelfidardo (AN)
tel.071721091 fax 0717210922
P.IVA 00207600420
email: info@adimpex.it

MORSETTIERE MODULARI ESTRAIBILI

Morsettiera maschio verticale passo 5.00mm

Codice Adimpex: **MOS02230-R**

MORS.mod CIM-03-0M1 3P/5.0 VE verde

Serie:*CIM-0M1*

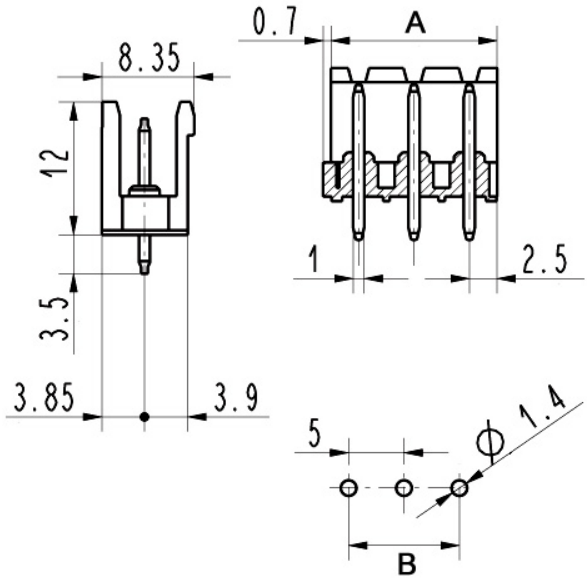

Codice Adimpex	passo	portata	AWG	n. poli	A	B
MOS02220	5.00 mm	16 A	12÷30	2	n x 5.00	(n-1) x 5.00
MOS02230	5.00 mm	16 A	12÷30	3	n x 5.00	(n-1) x 5.00
MOS02240	5.00 mm	16 A	12÷30	4	n x 5.00	(n-1) x 5.00

IEC-EN

CARATTERISTICHE

- Contatti: lega di rame
- Trattamento della parte terminale: stagnato
- Corpo: poliammide PA66 UL94V-0 **verde**
- Tensione: 250V
- Resistenza di contatto: < 15 mΩ
- Resistenza di isolamento: >10⁹ Ω a 500V DC
- Temperatura di lavoro: -40°C ÷ 110°C

FEATURES

- *Contacts: copper alloy*
- *Surface of solder tail: tin plated*
- *Body: polyamide PA66 UL94V-0* ***green***
- *Voltage: 250V*
- *Contact resistance: < 15mΩ*
- *Insulation resistance: >10⁹ Ω at 500V DC*
- *Operating temperature range: -40°C ÷ 110°C*