Morsettiere

LAMELLA A VITE 10.00MM DRITTA 3P AFFIANCABILE BLU

MORS. GT300-5.0-03P-22-00AH VE blu p.10

Codice Adimpex: **MK220003GO**

P/N: **GT300-5.0-03P-22-00AH**

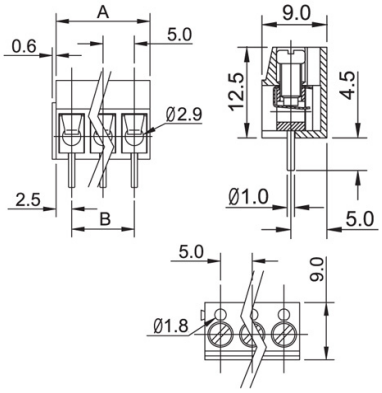

Caratteristiche Tecniche:

Passo:	10 mm
Portata:	10 A
AWG RANGE:	14-22
Nr. poli:	3
Tipologia:	A lamella
Gamma:	Morsettiera da C.S.
Modulare:	SI
Orientamento:	Verticale

Via Adriatica 17/C
60022 Castelfidardo (AN)
Tel. 071721091
Fax. 0717210922
Web: www.adimpex.it
Email: info@adimpex.it