ADIMPEX
COMPONENTI ELETTRONICI

Morsettiere

CARRELLO A VITE DA C.S. 7.5MM DRITTO 2P VERDE AFFIANCABILE

MORS. GT128-7.5-02P-14-00AH VEcar verde

Codice Adimpex: **MK177502GO**

P/N: **GT128-7.5-02P-14-00AH**

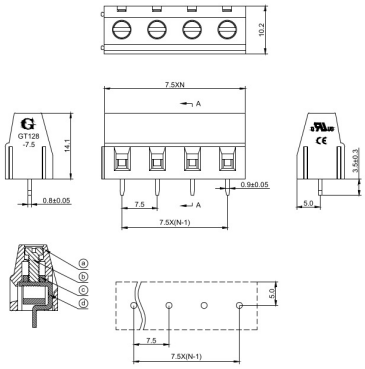

Caratteristiche Tecniche:

AWG RANGE:	12-24
Portata:	15 A
Nr. poli:	2
Passo:	7.5 mm
Orientamento:	90 gradi
Tipologia:	A Carrello
Gamma:	Morsettiera da C.S.
Modulare:	SI

Via Adriatica 17/C
60022 Castelfidardo (AN)
Tel. 071721091
Fax. 0717210922
Web: www.adimpex.it
Email: info@adimpex.it