Morsettiere

LAMELLA A VITE 5.00MM 90° 3P BLU

MORS. GT332K-5.0-03P-12-00AH UN blu

Codice Adimpex: **MK152003GO**

P/N: **GT332K-5.0-03P-12-00AH**

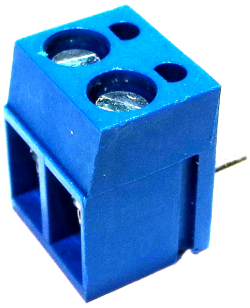

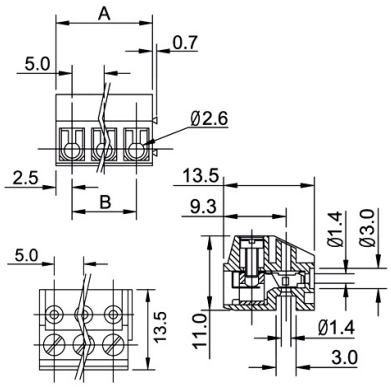

Caratteristiche Tecniche:

Portata:	10 A
AWG RANGE:	16-28
Nr. poli:	3
Passo:	5 mm
Orientamento:	90 gradi
Tipologia:	A lamella
Gamma:	Morsettiera da C.S.
Modulare:	SI

Via Adriatica 17/C
60022 Castelfidardo (AN)
Tel. 071721091
Fax. 0717210922
Web: www.adimpex.it
Email: info@adimpex.it