D-SUB standard e high density

CONNETTORE FEMMINA DA C.S. CON VITE ESAGONALE E BOARDLOCK

CONNETT DBD-F50SBNG-L+BL 50F

Codice Adimpex: **LU080350-R**

P/N: **57DBDS2F-50CAS0BA-01**

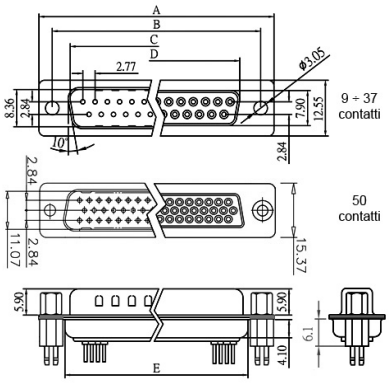

Caratteristiche Tecniche:

Configurazione:	50 poli
Montaggio:	Da C.S.
Gamma:	D-SUB
Tipologia terminale:	Stampato
Orientamento:	Verticale

Via Adriatica 17/C
60022 Castelfidardo (AN)
Tel. 071721091
Fax. 0717210922
Web: www.adimpex.it
Email: info@adimpex.it