ADIMPEX
COMPONENTI ELETTRONICI

D-SUB standard e high density

CONNETTORE FEMMINA DA C.S.

CONN MDBD-F50GBTA-L 50F-PC-TN #

Codice Adimpex: **LU009675-R**

P/N: **57MDDS1F-50NNG0BA-01**

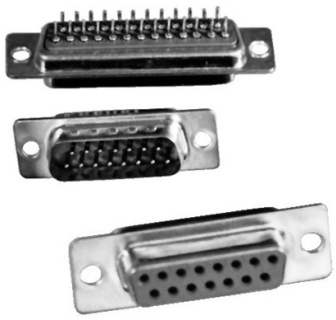

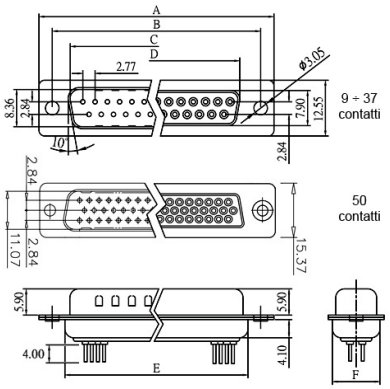

Caratteristiche Tecniche:

Configurazione:	50 poli
Montaggio:	Da C.S.
Gamma:	D-SUB
Tipologia terminale:	Tornito
Orientamento:	Verticale

Via Adriatica 17/C
60022 Castelfidardo (AN)
Tel. 071721091
Fax. 0717210922
Web: www.adimpex.it
Email: info@adimpex.it