ADIMPEX
COMPONENTI ELETTRONICI

D-SUB standard e high density

CONNETTORE FEMMINA A SALDARE

CONN MDBS-F37GWTA-L 37F-SC-TN

Codice Adimpex: **LU009570-R**

P/N: **57MDSS1F-37NNG0WA-01**

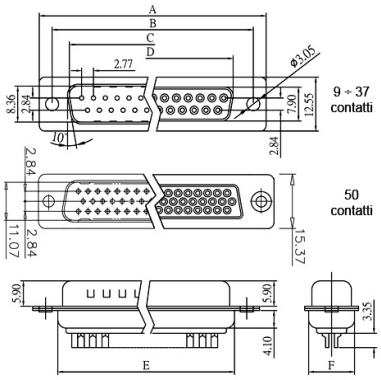

Caratteristiche Tecniche:

Configurazione:	37 poli
Montaggio:	A saldare
Gamma:	D-SUB
Tipologia terminale:	Tornito
Orientamento:	Volante

Via Adriatica 17/C
60022 Castelfidardo (AN)
Tel. 071721091
Fax. 0717210922
Web: www.adimpex.it
Email: info@adimpex.it