D-SUB standard e high density

CONNETTORE FEMMINA A SALDARE

CONN MDBS-F15GWTA-L 15F-SC-TN

Codice Adimpex: **LU009560-1**

P/N: **57MDSS1F-15NNG0WA-02**

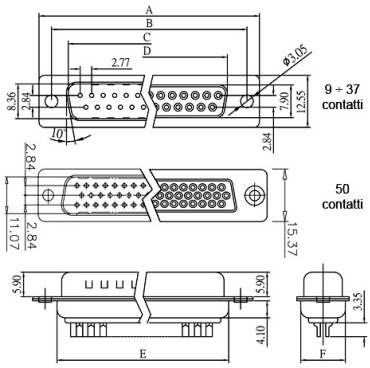

Caratteristiche Tecniche:

Configurazione:	15 poli
Montaggio:	A saldare
Gamma:	D-SUB
Tipologia terminale:	Tornito
Orientamento:	Volante

Via Adriatica 17/C
60022 Castelfidardo (AN)
Tel. 071721091
Fax. 0717210922
Web: www.adimpex.it
Email: info@adimpex.it