D-SUB standard e high density

CONNETTORE FEMMINA PER TERMINALI A CRIMPARE

CONNETTORE DBC-F15BTA-L HO 15F

Codice Adimpex: **LU007100-R**

P/N: **57DBCS1F-15NN00BA-01**

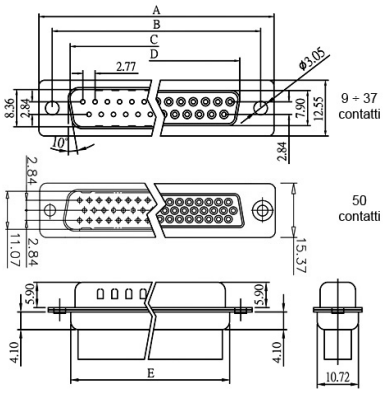

Caratteristiche Tecniche:

Configurazione:	15 poli
Montaggio:	A crimpare
Gamma:	D-SUB
Tipologia terminale:	Stampato
Orientamento:	Volante

Via Adriatica 17/C
60022 Castelfidardo (AN)
Tel. 071721091
Fax. 0717210922
Web: www.adimpex.it
Email: info@adimpex.it