D-SUB standard e high density

CONNETTORE LUNGO FEMMINA DA C.S.

CONNETTORE MDBD-F37GBTA-12.0-L

Codice Adimpex: **LU003437-R**

P/N: **57MDDS1F-37NNG0BA-03**

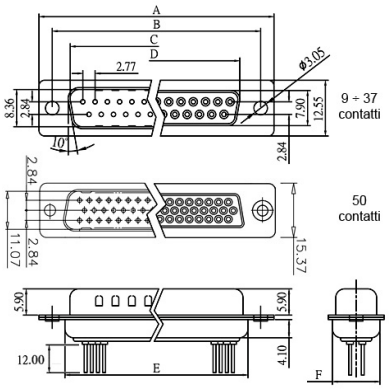

Caratteristiche Tecniche:

Configurazione:	37 poli
Montaggio:	Da C.S.
Gamma:	D-SUB
Tipologia terminale:	Tornito
Orientamento:	Verticale

Via Adriatica 17/C
60022 Castelfidardo (AN)
Tel. 071721091
Fax. 0717210922
Web: www.adimpex.it
Email: info@adimpex.it