ADIMPEX
COMPONENTI ELETTRONICI

D-SUB standard e high density

CONNETTORE MASCHIO DA C.S.

CONN DBD-M15SBTA-L PC-15M-ST

Codice Adimpex: **LU002100-R**

P/N: **57DBDS1M-15NNS0BA-01**

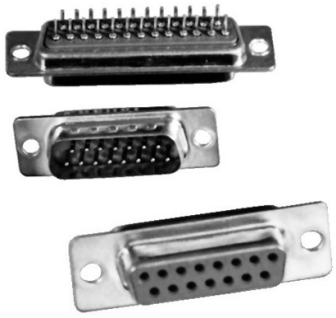

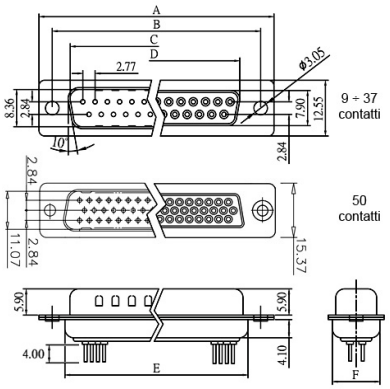

Caratteristiche Tecniche:

Configurazione:	15 poli
Montaggio:	Da C.S.
Gamma:	D-SUB
Tipologia terminale:	Stampato
Orientamento:	Verticale

Via Adriatica 17/C
60022 Castelfidardo (AN)
Tel. 071721091
Fax. 0717210922
Web: www.adimpex.it
Email: info@adimpex.it