Connettori IDC

IDC FEMMINA VOLANTE PASSO 2.54MM 24P NERO

CONNET IDCfem IDC1-24-SB11L 24

Codice Adimpex: **LH000124-R**

P/N: **58I1DAA-24S0A-1**

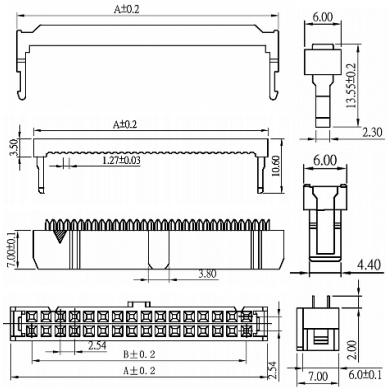

Caratteristiche Tecniche:

Passo:	2.54 mm
Pin totali:	24
Tipologia:	Femmina
Colore:	Nero
Orientamento:	Verticale
Montaggio:	Volante

Via Adriatica 17/C
60022 Castelfidardo (AN)
Tel. 071721091
Fax. 0717210922
Web: www.adimpex.it
Email: info@adimpex.it