Connettori per C.S.

PTH MASCHIO SINGOLA FILA 90° PASSO 2,54MM H7,2

CON PH1RU25-140GB 7.2/RA-U 40

Codice Adimpex: **LEN15440-R**

P/N: **5PH1RUA25-140G0NNBU-072030060-00**

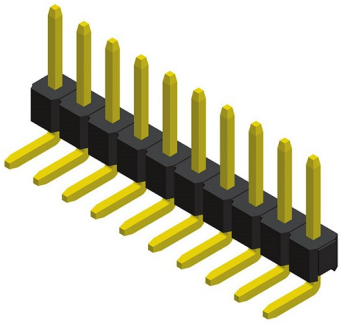

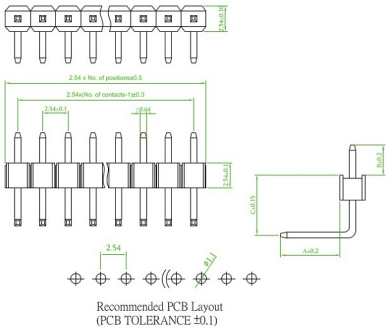

Caratteristiche Tecniche:

Passo:	2.54 mm
Pin totali:	40
Altezza parte di contatto (A):	7.2 mm
Orientamento:	90 gradi
Gamma:	Connettori maschio
Montaggio:	PTH
Fila:	Singola
Isolatori/distanziatori:	Singolo isolatore

Via Adriatica 17/C
60022 Castelfidardo (AN)
Tel. 071721091
Fax. 0717210922
Web: www.adimpex.it
Email: info@adimpex.it