Connettori per C.S.

**PTH MASCHIO SINGOLA FILA 90° PASSO 2,54MM H6**

CON PH1RU25-105GB6.0-M01-L

Codice Adimpex: **LE900015-R**

P/N: **5PH1RUA25-105G0NNBL-060030M01-01**

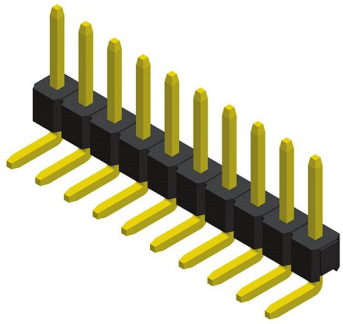

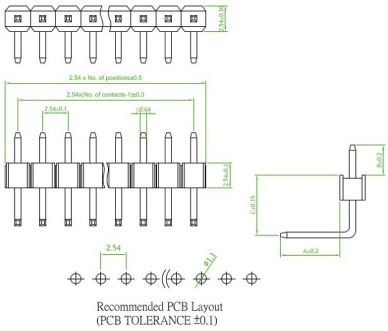


## Caratteristiche Tecniche:

| | |
|---|---|
| Passo: | 2.54 mm |
| Pin totali: | 5 |
| Altezza parte di contatto (A): | 6 mm |
| Orientamento: | 90 gradi |
| Gamma: | Connettori maschio |
| Montaggio: | PTH |
| Fila: | Singola |
| Isolatori/distanziatori: | Singolo isolatore |

Via Adriatica 17/C
60022 Castelfidardo (AN)
Tel. 071721091
Fax. 0717210922
Web: www.adimpex.it
Email: info@adimpex.it