Connettori per C.S.

PTH MASCHIO DOPPIA FILA DRITTO DOPPIO ISOLATORE PASSO 2.54MM H20

C PH1D25-240GB6.5/H20/3 40+40

Codice Adimpex: **LE220280-R**

P/N: **5PH1DDA25-240G0NNBL-065200030-00**

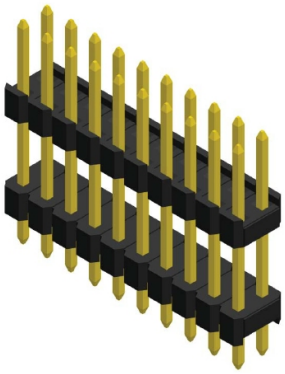

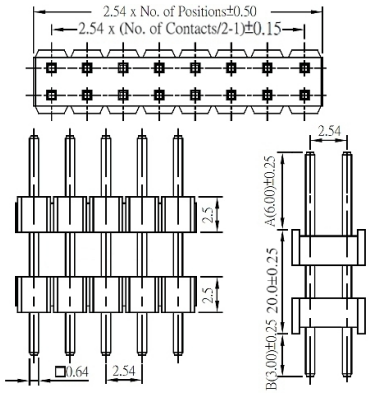

Caratteristiche Tecniche:

Passo:	2.54 mm
Altezza del distanziale (L1/H):	20 mm
Pin totali:	80
Gamma:	Connettori maschio
Fila:	Doppia
Isolatori/distanziatori:	Doppio isolatore
Montaggio:	PTH
Orientamento:	Verticale

Via Adriatica 17/C
60022 Castelfidardo (AN)
Tel. 071721091
Fax. 0717210922
Web: www.adimpex.it
Email: info@adimpex.it