Connettori per C.S.

**PTH MASCHIO DOPPIA FILA DRITTO DOPPIO ISOLATORE PASSO 2.54MM H7,5**

C PH1D25-210GB6.5/H7.5/3 10+10

Codice Adimpex: **LE207220-R**

P/N: **5PH1DDA25-210G0NNBL-065075030-00**

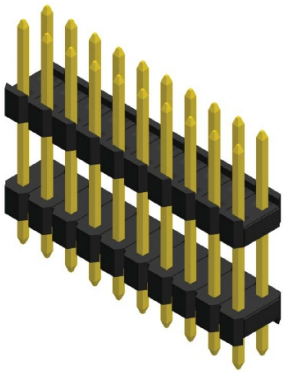

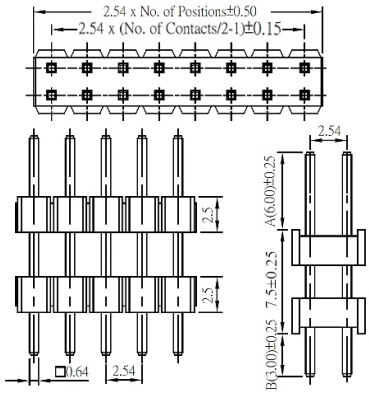


## Caratteristiche Tecniche:

| | |
|---|---|
| Passo: | 2.54 mm |
| Pin totali: | 20 |
| Altezza del distanziale (L1/H): | 7.5 mm |
| Gamma: | Connettori maschio |
| Fila: | Doppia |
| Isolatori/distanziatori: | Doppio isolatore |
| Montaggio: | PTH |
| Orientamento: | Verticale |

Via Adriatica 17/C
60022 Castelfidardo (AN)
Tel. 071721091
Fax. 0717210922
Web: www.adimpex.it
Email: info@adimpex.it