Connettori per C.S.

PTH MASCHIO SINGOLA FILA DRITTO PASSO 2.54MM H17,5

CON ms PH1S25-102GB 17.5/3 02

Codice Adimpex: **LE038002-R**

P/N: **5PH1SDA25-102G0NNBL-175030000-00**

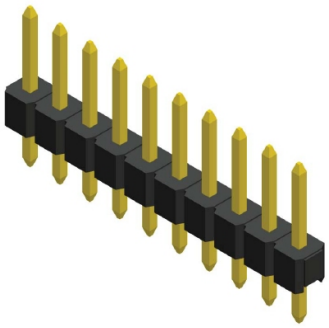

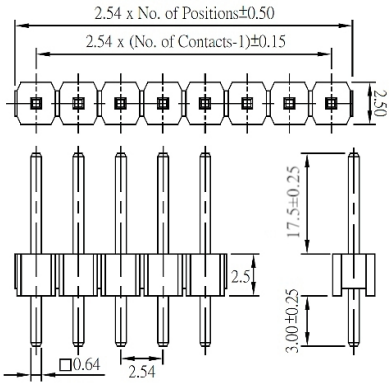

Caratteristiche Tecniche:

Altezza parte di contatto (A):	17.5 mm
Pin totali:	2
Passo:	2.54 mm
Gamma:	Connettori maschio
Montaggio:	PTH
Fila:	Singola
Isolatori/distanziatori:	Singolo isolatore
Orientamento:	Verticale

Via Adriatica 17/C
60022 Castelfidardo (AN)
Tel. 071721091
Fax. 0717210922
Web: www.adimpex.it
Email: info@adimpex.it