Spine e prese

PRESA 6P4C PTH ORIZZONTALE

PRESA TEL.628N-6P4C-GAY-L GREY

Codice Adimpex: **L62812264**

P/N: **5RJ1DR00N0N-64GA00L-628-A2**

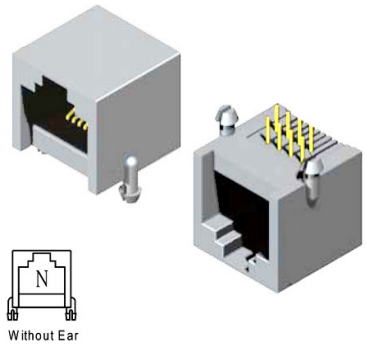

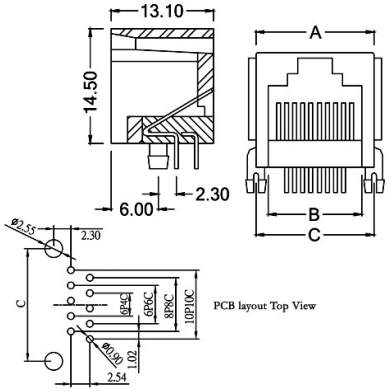

Caratteristiche Tecniche:

Posizioni/Contatti:	6P4C
Orientamento:	90 gradi
Schermatura:	NO
EAR/Alette:	NO
Tipologia:	Presa
Montaggio:	PTH

Via Adriatica 17/C
60022 Castelfidardo (AN)
Tel. 071721091
Fax. 0717210922
Web: www.adimpex.it
Email: info@adimpex.it