Spine e prese

**PRESA 6P6C PTH VERTICALE CON ALETTE**

PRESA TEL.260E-6P6C-SAB-L NER *

Codice Adimpex: **L26021266**

P/N: **5RJ1DS00N0E-66SA00L-260-A1**

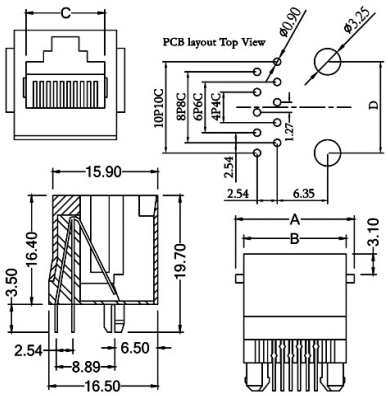


## Caratteristiche Tecniche:

| | |
|---|---|
| Posizioni/Contatti: | 6P6C |
| Schermatura: | NO |
| Tipologia: | Presa |
| Montaggio: | PTH |
| EAR/Alette: | SI |
| Orientamento: | Verticale |


Via Adriatica 17/C
60022 Castelfidardo (AN)
Tel. 071721091
Fax. 0717210922
Web: www.adimpex.it
Email: info@adimpex.it