Spine e prese

PRESA 4P4C PTH VERTICALE CON ALETTE

PRESA TEL.260E-4P4C-SAB-L NER

Codice Adimpex: **L26021244**

P/N: **5RJ1DS00N0E-44SA00L-260-A1**

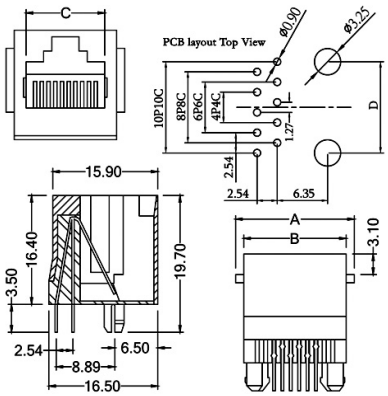

Caratteristiche Tecniche:

Posizioni/Contatti:	4P4C
Schermatura:	NO
Tipologia:	Presa
Montaggio:	PTH
EAR/Alette:	SI
Orientamento:	Verticale

Via Adriatica 17/C
60022 Castelfidardo (AN)
Tel. 071721091
Fax. 0717210922
Web: www.adimpex.it
Email: info@adimpex.it