Interruttori a leva

INT. PULSANTE VERTICALE, SINGOLO CON TERMINALI A SALDARE, FUNZIONE: ON-NONE-(OFF)

WP1031C-B5R3SE S-ST T.rosso |C #

Codice Adimpex: **KWS30015-R**

P/N: **WP1031-CB5R3SE RED**

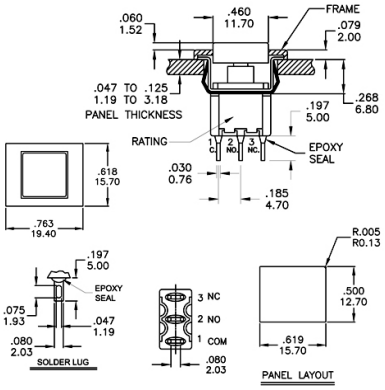

Caratteristiche Tecniche:

Montaggio:	A saldare
Azionamento leva:	Dritto
Gamma:	Interruttore a pulsante
Funzione:	ON-(OFF)
Con cap:	Si
Circuito:	SPDT
Orientamento:	Verticale

Via Adriatica 17/C
60022 Castelfidardo (AN)
Tel. 071721091
Fax. 0717210922
Web: www.adimpex.it
Email: info@adimpex.it