Interruttori a pulsante

**PULSANTE DA PANNELLO, STANDARD, ON-(OFF), QUADRATO, ROSSO**

P13-1CR on-(off)/ROSSO PUSH N/C

Codice Adimpex: **KW050143-R**

P/N: **RP13-1CR RED**

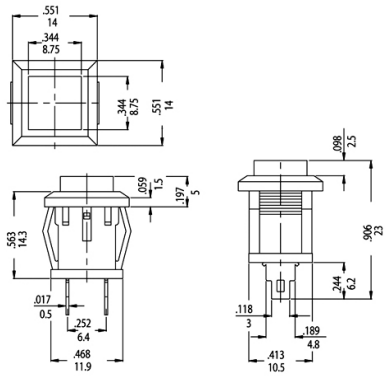


## Caratteristiche Tecniche:

| | |
|---|---|
| Funzione: | ON-(OFF) |
| Forma attuatore: | Quadrata |
| Colore attuatore: | Rosso |
| Tipologia: | Standard |

Via Adriatica 17/C
60022 Castelfidardo (AN)
Tel. 071721091
Fax. 0717210922
Web: www.adimpex.it
Email: info@adimpex.it