COMPONENTI ELETTRONICI

Via Adriatica 17/c 60022 Castelfidardo (AN)
tel.071721091 fax 0717210922
P.IVA 00207600420
email: info@adimpex.it

INTERRUTTORI A PULSANTE

P9-3

Codice Adimpex: **KW050065-R**

P9-3A F-O/GI INTER PUSH

Serie:*P9-3*

p/n:*RP9-3A/5 YELLOW*

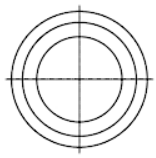

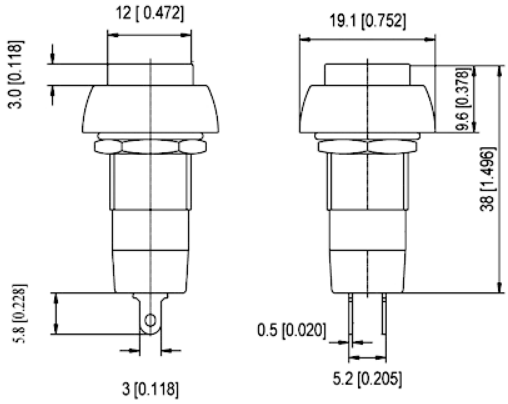

Codice Adimpex	funzione	
KW05006x	off	on
KW05007x	off	(on)

CARATTERISTICHE

- Portata: 1A 250V AC, 3A 125V AC
- Vita elettrica: 10000 cicli min.
- Vita meccanica: 30000 cicli min.
- Resistenza del contatto: 20mΩ max.
- Resistenza di isolamento: 1000MΩ min.

FEATURES

- *Rating: 1A 250V AC, 3A 125V AC*
- *Electrical life: 10000 cycles min.*
- *Mechanical life: 30000 cycles min.*
- *Contact resistance: 20mΩ max.*
- *Insultaion resistance: 1000MΩ min.*

COME ORDINARE

Colore	***x***	**Colore**	***x***
bianco	1	verde	6
nero	2	blu	7
rosso	3	marrone	8
arancio	4	grigio	9
giallo	5		