ADIMPEX
COMPONENTI ELETTRONICI

Copritasti

SERIE KTSC62 PER ALBERINO 2.4X2.4MM CIRCOLARE GIALLO

COPRITASTO KTSC62-Y GIALLO

Codice Adimpex: ***KVZ20040-R***

P/N: ***KTSC62-Y YELLOW***

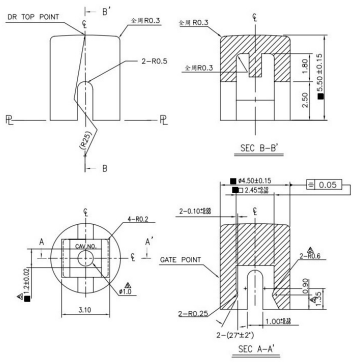

Caratteristiche Tecniche:

Tipologia:	*Circolare*
Colore:	*Giallo*
Gamma:	*Per alberino 2.4x2.4mm*

Le caratteristiche dei prodotti riportati possono subire modifiche senza obbligo di notifica.
Le immagini riprodotte hanno solo scopo illustrativo e potrebbero non corrispondere alla realtà.

Via Adriatica 17/C ***Tel. 071721091*** ***Web: www.adimpex.it***

60022 Castelfidardo (AN) ***Fax. 0717210922*** ***Email: info@adimpex.it***