COMPONENTI ELETTRONICI

Via Adriatica 17/c 60022 Castelfidardo (AN)
tel.071721091 fax 0717210922
P.IVA 00207600420
email: info@adimpex.it

TASTINI

Tipo quadrato

Codice Adimpex: **KTK00210-R**

INTER KEY SWITCH KS-S-BIANCO

Serie:*KEY-S*

p/n:*KEY-S-W-0003 WHITE*

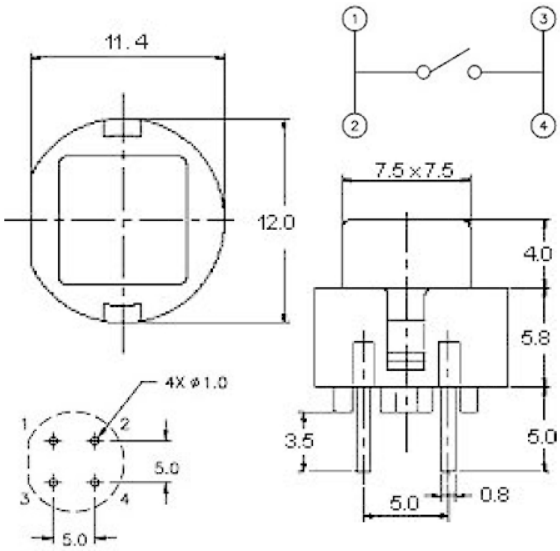

Codice Adimpex	colore
KTK00210	bianco
KTK00220	nero
KTK00230	rosso
KTK00240	grigio chiaro
KTK00250	blu
KTK00260	verde
KTK00270	giallo
KTK00280	grigio scuro

CARATTERISTICHE

- Portata: 0.01A 35V DC
- Resistenza di contatto: 50mΩ max.
- Resistenza d'isolamento: 100MΩ min.
- Rigidità dielettrica: 500V AC per 1 minuto
- Vita elettrica: 100000 cicli
- Corsa: 0.8mm
- Forza di attuazione: 130 ± 50gf.
- Funzione: momentanea
- Base: PBT
- Cappuccio: PC
- Contatti: argentati
- Gamma di temperatura: -10°C ÷ 60°C

FEATURES

- *Portata: 0.01A 35V DC*
- *Contact resistance: 50mΩ max.*
- *Insulation resistance: 100MΩ min.*
- *Dielectric withstanding: 500V AC or 1 minute*
- *Operating life: 100000 cycles*
- *Travel: 0.8mm*
- *Operating force: 130 ± 50gf.*
- *Function: momentary*
- *Base material: PBT*
- *Button material: PC*
- *Contacts: silver plated*
- *Operating temperature: -10°C ÷ 60°C*