Tact switches

PTH 12X12MM VERTICALE H8.5MM 280GR. TONDO IP67 WATERPROOF

T.S. TSW12111-085 H=8.5 280g WATER PROOF IP67

Codice Adimpex: **KTH43185KA**

P/N: **TSW12111-085B511BA**

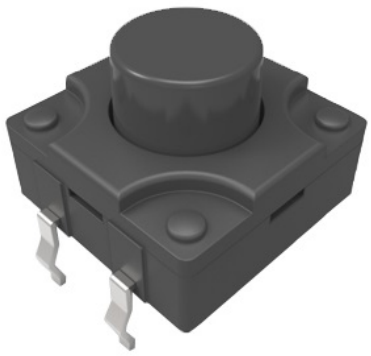

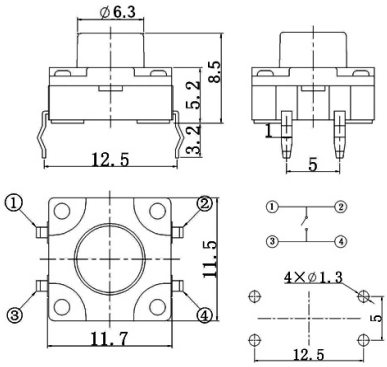

Caratteristiche Tecniche:

Dimensione (mm):	12x12
Forza attuazione:	280 Gr.
Altezza:	8.5 mm
Attuatore quadrato:	No
Già munito di cappuccio:	No
Montaggio:	PTH
Gamma:	Tact Switches Waterproof
Orientamento:	Verticale

Via Adriatica 17/C
60022 Castelfidardo (AN)
Tel. 071721091
Fax. 0717210922
Web: www.adimpex.it
Email: info@adimpex.it