ADIMPEX
COMPONENTI ELETTRONICI

Tact switches

PTH 6X6MM VERTICALE H4.5MM 280GR. TONDO

T.S. TSA06131-045-280-4.5 BU66

Codice Adimpex: **KTH00445KA**

P/N: **TSA06131-045B512BB**

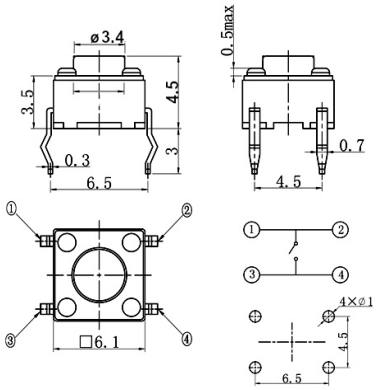

Caratteristiche Tecniche:

Forza attuazione:	280 Gr.
Altezza:	4.5 mm
Dimensione (mm):	6x6
Attuatore quadrato:	No
Già munito di cappuccio:	No
Dustproof:	No
Montaggio:	PTH
Gamma:	Tact Switches
Orientamento:	Verticale

Via Adriatica 17/C
60022 Castelfidardo (AN)
Tel. 071721091
Fax. 0717210922
Web: www.adimpex.it
Email: info@adimpex.it