Tact switches

PTH 6X6MM VERTICALE H17.0MM 180GR. TONDO

T.S. TSA06131-170-180-17.0 BU66

Codice Adimpex: **KTH00217KA**

P/N: **TSA06131-170B312BA**

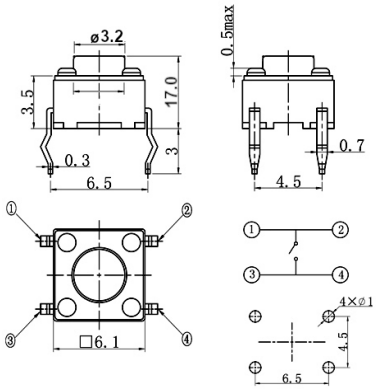

Caratteristiche Tecniche:

Altezza:	17 mm
Forza attuazione:	180 Gr.
Dimensione (mm):	6x6
Attuatore quadrato:	No
Già munito di cappuccio:	No
Dustproof:	No
Montaggio:	PTH
Gamma:	Tact Switches
Orientamento:	Verticale

Via Adriatica 17/C
60022 Castelfidardo (AN)
Tel. 071721091
Fax. 0717210922
Web: www.adimpex.it
Email: info@adimpex.it