COMPONENTI ELETTRONICI

Via Adriatica 17/c 60022 Castelfidardo (AN)
tel.071721091 fax 0717210922
P.IVA 00207600420
email: info@adimpex.it

CUPOLINE

4 leg standard

Codice Adimpex: **KAA008320**

SNAP DOME 8,4-4-LEG-200

p/n:*8.4-4-LEG-200*

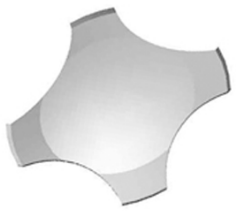

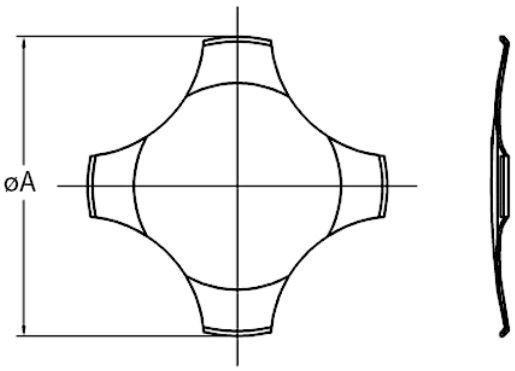

serie: ***4-LEG***

Senza finitura			
Codice Adimpex	**øA**	**Fa (gr.)**	**package**
KAA006023	6.0	230	bulk
Altri valori della Fa fornibili: 120, 170, 200, 280			
KAA008320	8.4	200	bulk
KAA008328	8.4	280	bulk
KAA008335	8.4	350	bulk
KBA008328	8.4	280	reel
Altri valori della Fa fornibili: 150, 180, 260, 320, 400, 450			
KAA010032	10.0	320	bulk
KAA010040	10.0	400	bulk
KBA010040	10.0	400	reel
Altri valori della Fa fornibili: 150, 180, 200, 280, 340, 350, 450			
KAA012020	12.2	200	bulk
KAA012028	12.2	280	bulk
KAA012035	12.2	350	bulk
KAA012040	12.2	400	bulk
KAA012045	12.2	450	bulk
KBA012040	12.2	400	reel
Altri valori della Fa fornibili: 150, 240, 320, 340, 700			
KAA016240	16.0	400	bulk
Altri valori della Fa fornibili: 280, 350, 600, 700			
KAA019840	20.0	400	bulk
Altri valori della Fa fornibili: 220, 280, 500, 600			
KAA035040	35.0	400	bulk

Finitura dorata			
Codice Adimpex	**øA**	**Fa (gr.)**	**package**
KAA408828	8.4	280	bulk
KAA408835	8.4	350	bulk
KBA408828	8.4	280	reel
Altri valori della Fa fornibili: 200, 400			
KAA410032	10.0	320	bulk
KAA410040	10.0	400	bulk
Altri valori della Fa fornibili: 190, 200, 280, 350			
KAA412028	12.2	280	bulk
KAA412035	12.2	350	bulk
KAA412040	12.2	400	bulk
KBA412040	12.2	400	reel
Altri valori della Fa fornibili: 150, 200, 320, 450, 680			
KAA416840	16.0	400	bulk
Altri valori della Fa fornibili: 350			
KAA419840	20.0	400	bulk

CARATTERISTICHE

- Materiale: acciaio inossidabile 304
- Tolleranza Fa: ± 30g.
- Resistenza di contatto:
  < 100 Ω
  < 1 Ω (dorati)
- Temperatura di lavoro: -40°C ÷ 100°C

FEATURES

- *Material: 304 Stailess steel*
- *Force tolerance: ± 30g.*
- *Contact resistance:*
  < 100 Ω
  < 1 Ω (gold)
- *Operating temperature: -40°C ÷ 100°C*