Connettori e terminali

CONNETTORE MASCHIO 2001 DRITTO SMD 6P REEL

CONN.MS SMD P.2.0 EX2001WD-06P reel+cap*

Codice Adimpex: **J2001906-R**

P/N: **200106WD101 REEL+CAP**

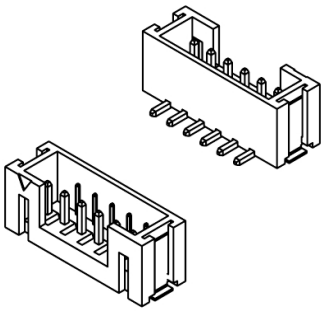

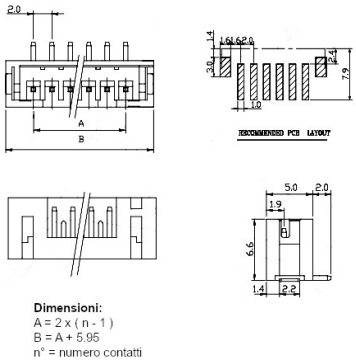

Caratteristiche Tecniche:

Passo:	2 mm
Serie:	2001
Pin totali:	6
Tipologia:	Scheda-filo
Montaggio:	SMD
Orientamento:	Verticale

Via Adriatica 17/C
60022 Castelfidardo (AN)
Tel. 071721091
Fax. 0717210922
Web: www.adimpex.it
Email: info@adimpex.it