Connettori e terminali

**CONNETTORE MASCHIO 2001 90° SMD 3P REEL**

CONN.MS SMD P.2.0 EX2001WD-03P reel+cap

Codice Adimpex: **J2001903-R**

P/N: **200103WD101 REEL+CAP**

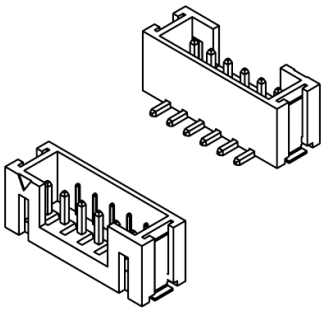

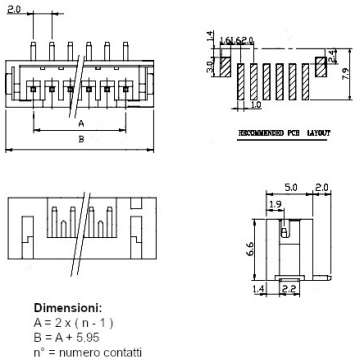


## Caratteristiche Tecniche:

| | |
|---|---|
| Passo: | 2 mm |
| Serie: | 2001 |
| Pin totali: | 3 |
| Orientamento: | 90 gradi |
| Tipologia: | Scheda-filo |
| Montaggio: | SMD |

Via Adriatica 17/C
60022 Castelfidardo (AN)
Tel. 071721091
Fax. 0717210922
Web: www.adimpex.it
Email: info@adimpex.it