Connettori e terminali

CONNETTORE MASCHIO 2001 90° SMD 10P TUBE+CAP

CONN.MS SMD P.2.0 EX2001WD-10P tube+cap

Codice Adimpex: **J2001810-R**

P/N: **200110WD101TUBE+CAP**

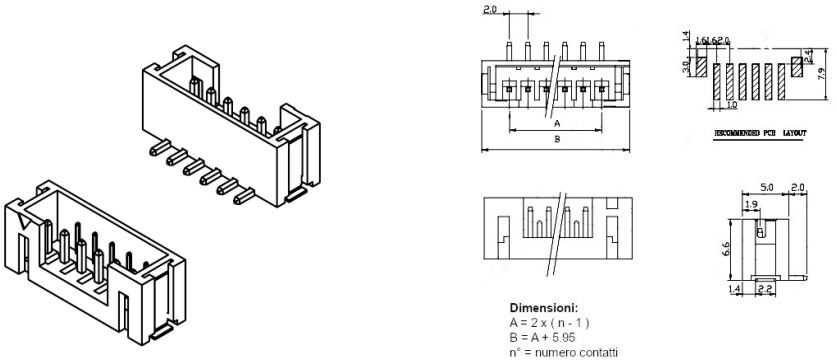

Caratteristiche Tecniche:

Pin totali:	10
Passo:	2 mm
Serie:	2001
Orientamento:	90 gradi
Tipologia:	Scheda-filo
Montaggio:	SMD

Via Adriatica 17/C
60022 Castelfidardo (AN)
Tel. 071721091
Fax. 0717210922
Web: www.adimpex.it
Email: info@adimpex.it