Connettori e terminali

CONNETTORE MASCHIO 2001 DRITTO SMD 5P TUBE+CAP

CONN.MS SMD P.2.0 EX2001WD-05P tube+cap

Codice Adimpex: **J2001805-R**

P/N: **200105WD101 TUBE+CAP**

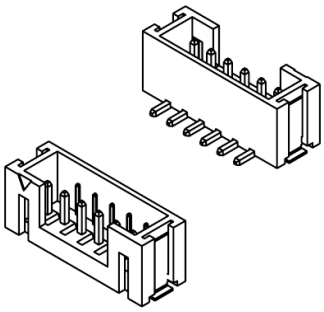

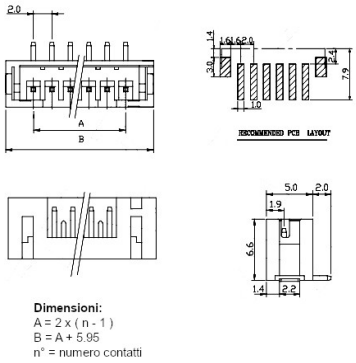

Caratteristiche Tecniche:

Passo:	2 mm
Serie:	2001
Pin totali:	5
Tipologia:	Scheda-filo
Montaggio:	SMD
Orientamento:	Verticale

Via Adriatica 17/C
60022 Castelfidardo (AN)
Tel. 071721091
Fax. 0717210922
Web: www.adimpex.it
Email: info@adimpex.it