COMPONENTI ELETTRONICI

Via Adriatica 17/c 60022 Castelfidardo (AN)
tel.071721091 fax 0717210922
P.IVA 00207600420
email: info@adimpex.it

CONNETTORI COASSIALI

Femmina BNC 90° in metallo da C.S. o da pannello

Codice Adimpex: **HS340017-R**

CON BNC-7044SZ 75RraDR13.1mZI#

Serie:*MCI-7044*

p/n:*7044SOZN00GD7 75R*

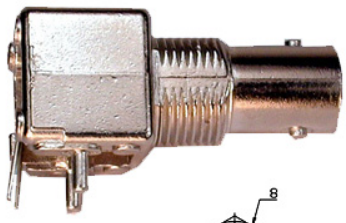

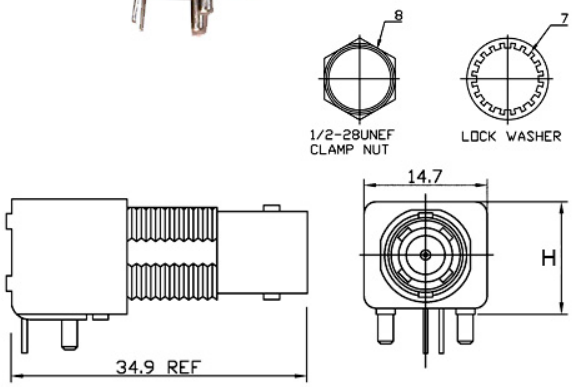

Codice Adimpex	Materiale	Imp.	H
HS340015	Z / D	50 Ω	13.1
HS340017	Z / D	75 Ω	13.1
HS340020	Z / D	50 Ω	15.8
HS340023	Z / D	75 Ω	15.8

CARATTERISTICHE

- Corpo
  Z: zinco
  O: ottone
- Isolante
  D: delrin
  T: teflon
  B: bachelite
- Confezione
  HP: pezzo in busta singola
  HS: pezzo in standard packing

FEATURES

- *Body*
  Z: zinc
  O: brass
- *Insulator*
  D: delrin
  T: teflon
  B: bakelite
- *Packages*
  HP: single packing
  HS: standard packing